Electrolux PROFESSIONAL

Modulare Großküchengeräteserie 900XP Gaskochfeld mit 2 Brennern (jeweils 6 kW) und 3-mm-Arbeitsplatte

Technisches Datenblatt
ARTIKEL #
MODELL #

NAME #

SIS #

AIA #



391450 (E9AAIAAOMCE) Gaskochfeld mit 2 Brennern (jeweils 6 kW) und 3-mm-Arbeitsplatte

Kurzbeschreibung

Artikel Nr.

Hocheffiziente 28-kW-Brenner aus Edelstahl. Geeignet für Erdgas oder Flüssiggas. Tiefgezogene V-förmige Vertiefungen. Das Öl fließt durch einen Hahn in einen Behälter unter dem Brunnen. Höhenverstellbare Füße aus Edelstahl. Außenverkleidungen aus Edelstahl. Arbeitsplatte aus Edelstahl 20/10. Rechtwinklige Seitenkanten verhindern Lücken und mögliche Schmutzeinschlüsse zwischen den Einheiten.

Hauptmerkmale

- Gerät zur Montage auf offene Unterbauten, Brückenkonsolen oder bodenfreie Systeme.
- Die zwei 6 kW Hochleistungs-flower-flame-Brenner gibt es in zwei Größen, um die Anforderungen anspruchsvollster Kunden zu erfüllen:-60 mm Brenner mit stufenloser Regelung von 1,5 bis 6 kW.-100 mm Brenner mit stufenloser Regelung von 2,2 kW bis 10 kW.
- Gasgeräte ausgerüstet für die Verwendung mit Erdgas oder LPG-Gas, Umbausets standardmäßig enthalten.
- Große Topfträger aus Gusseisen (Edelstahl als Option) mit langen Mittelstreben zum Einsatz von größten bis kleinsten Töpfen.
- Brenner mit optimierter Verbrennung.
- Zündsicherung bei jedem Brenner schützt vor dem Gasleck im Fall von unbeabsichtigtem Erlöschen der Flamme.
- Geschützte Zündflamme.
- Das besondere Design der Regelschalter schützt vor Wassereindringen.
- Schutzart IPX5

Konstruktion

- Das Gerät ist 930 mm tief als Arbeitsflächenvergrößerung.
- Außenverkleidung aus Edelstahl mit Scotch Brite Schliff.
- Gerät mit rechtwinkligen Seitenkanten für bündige Verbindung der Gerät nebeneinander ohne Ritzen und Schmutzecken.
- 3 mm dicke Deckplatte aus Edelstahl.

Genehmigung:

Optionales Zubehör

• Verbindungs-/Dichtungsmittel	PNC 206086	❑
• Rückstromverhinderer, 120 mm Ø	PNC 206126	❑
• Adapterring für Abgaskondensator, 120 mm Ø	PNC 206127	❑
• Träger für Brückeninstallation, 800 mm	PNC 206137	❑
• Träger für Brückeninstallation, 1000 mm	PNC 206138	❑
• Träger für Brückeninstallation, 1200 mm	PNC 206139	❑
• Träger für Brückeninstallation, 1400 mm	PNC 206140	❑
• Träger für Brückeninstallation, 1600 mm	PNC 206141	❑
• Träger für Brückeninstallation, 400 mm	PNC 206154	❑
• Glühplatte zur Auflage auf 1 Flamme	PNC 206170	❑
• Glatte Kochplatte für einen Brenner - passt nur auf vordere Brenner	PNC 206171	❑
• Gerillte Kochplatte für einen Brenner - passt nur auf vordere Brenner	PNC 206172	❑
• Wasserstandsäule mit Schwenkarm (ohne Verbreiterung)	PNC 206289	❑
• Verbreiterung für Wasserstandsäule für Serie 900	PNC 206290	❑
• Edelstahl-Topfträger für 2 Flammen	PNC 206298	❑
• Rückseitiger Abgaskamin, 400 mm	PNC 206303	❑
• RÜCKS. HANDLAUF 800 MM - MARINE	PNC 206308	❑
• RÜCKS. HANDLAUF 1200 MM - MARINE	PNC 206309	❑
• Abgaskondensator für Halbmodul, 120 mm Ø	PNC 206310	❑
• Wokaufsatz für offene Gasbrenner (XP700-900)	PNC 206363	❑
• Seitlicher Handlauf, rechts und links	PNC 216044	❑
• Front-Handlauf, 400 mm	PNC 216046	❑
• Front-Handlauf, 600 mm	PNC 216047	❑
• Front-Handlauf, 1200 mm	PNC 216049	❑
• Front-Handlauf, 1600 mm	PNC 216050	❑
• Breiter Handlauf, Portionierbord, 400 mm	PNC 216185	❑
• Breiter Handlauf, Portionierbord, 800 mm	PNC 216186	❑
• 2 Seitenblenden für Tischgeräte	PNC 216278	❑
• Druckregler für Gasgeräte	PNC 927225	❑

Das Unternehmen behält sich das Recht auf Änderungen der Spezifikation vor.

Modulare Großküchengeräteserie 900XP Gaskochfeld mit 2 Brennern (jeweils 6 kW) und 3-mm-Arbeitsplatte

Front

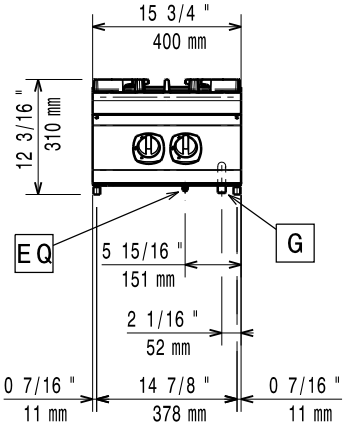

Seite

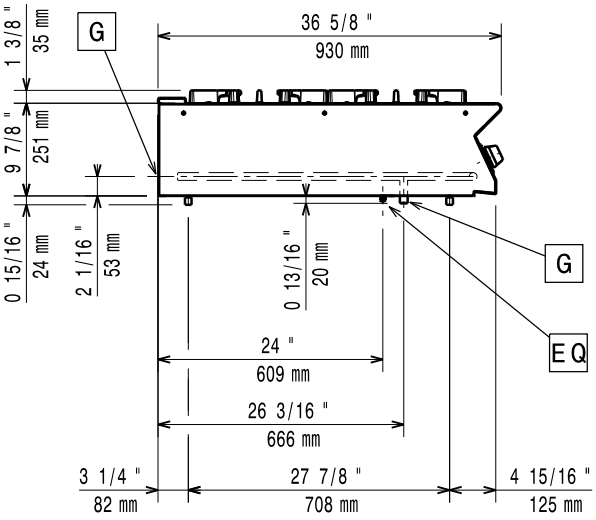

G = Gasanschluss

oben

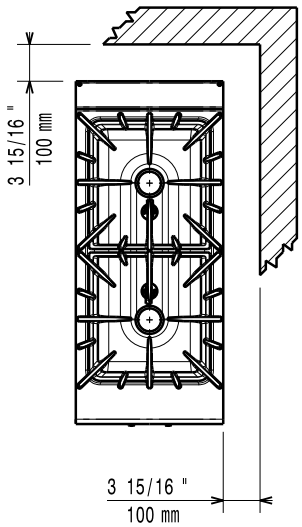

Gas

Gasleistung:	12 kW
Standardgasart:	Erdgas
Gasart, Option:	Erdgas
Gaszufuhr:	1/2"

Schlüsselinformation

If appliance is set up or next to or against temperature sensitive furniture or similar, a safety gap of approximately 150 mm should be maintained or some form of heat insulation fitted.

Außenabmessungen, Länge:	400 mm
Außenabmessungen, Tiefe:	930 mm
Außenabmessungen, Höhe:	250 mm
Nettogewicht:	43 kg
Versandgewicht:	44 kg
Versandhöhe:	520 mm
Versandlänge:	460 mm
Versandtiefe:	1020 mm
Versandvolumen:	0.24 m³
Leistung vordere Brenner	6 - kW
Leistung hintere Brenner	6 - 0 kW
Zertifizierungsgruppe	N9CG
Abmessungen in mm hintere Brenner	Ø 60
Abmessungen in mm vordere Brenner	Ø 60

Das Unternehmen behält sich das Recht auf Änderungen der Spezifikation vor.